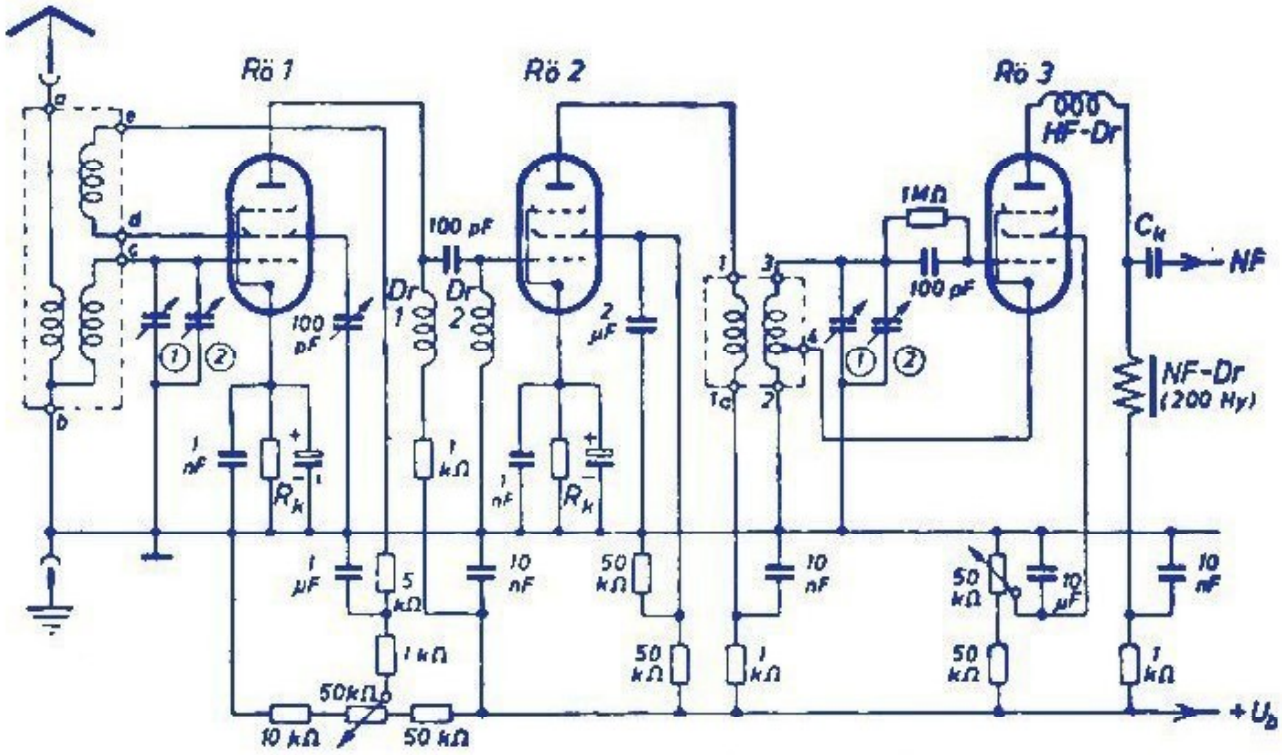

Zweikreis-KW-Empfänger (HF-Teil) mit Rückkopplung in der HF-Vorstufe. Die Rückkopplung in der Vorstufe erfolgt über das Schirmgitter. Rö 2 dient zur Entkopplung von Vorstufe und Audionstufe.

Die HF-Drosseln Dr 1 und Dr 2 sollen Induktivitäten von etwa 2,5 mH haben.

Röhrenbestückung:
HF-Vorröhre = AF 7, CF 7, EF 12, EF 13, RV 12 P 2000, 6 AC
Trennstufe = AF 3, CF 3, EF 11, EF 13, RV 12 P 2001, 6 SK
Audionstufe = AF 7, CF 7, EF 12, RV 12 P 2000, 6 AC 7 usw.

Spulendaten zum Bild 121 (Spulenkörper F 256, Bild 56):

Vorstufe

Amateurband m	a···b Wdg.	a···b Steg	a···b Draht	b···c Wdg.	b···c Rille	b···c Draht	d···c Wdg.	d···c Steg	d···c Draht
80	7	1···7	0,15 SS	35	1···10 (2) 11···15 (3)	0,5 SS	10	8···15(1) 8···9 (2)	0,15 SS
40	4	1···4	0,15 SS	18	2···10 (2)	0,5 SS	8	5···8 (2)	0,15 SS
20	3	5···7	0,15 SS	15	1···15	1,0 bl	4	10···13	0,15 SS
10	1	5	0,15 SS	3	5···7	1,0 bl	3	7···9	0,15 SS

Audionstufe

Amateurband m	1···1a Wdg.	1···1a Steg	1···1a Draht	2···3 Wdg.	2···3 Rille	2···3 Draht	Abgriff 4 von 2 aus Wdg.
80	15	1···15	0,15 SS	35	1···10 (2) 11···15 (3)	0,5 SS	6
40	9	2···10	0,15 SS	18	2···10 (2)	0,5 SS	4
20	5	5···9	0,15 SS	15	1···15	1,0 bl	4
10	3	5···7	0.15 SS	3	5···7	1.0 bl	2

Es sei aber darauf hingewiesen, daß die Inbetriebnahme derartiger Empfänger nicht gerade leicht ist. Für den Anfänger eignen sich daher diese Schaltungen nicht. Die Leistungsfähigkeit gut aufgebauter und abgeglichener Empfänger mit doppelter Rückkopplung dürfte die der Klein-Superhets noch etwas übertreffen.

Aus: Springstein "Einführung in die KW- und UKW- Empfänger- Praxis"
Fachbuchverlag Leipzig, 1954. Gescannt und bearb.: Edi